ЖКУИ.672333.182 ГЧ

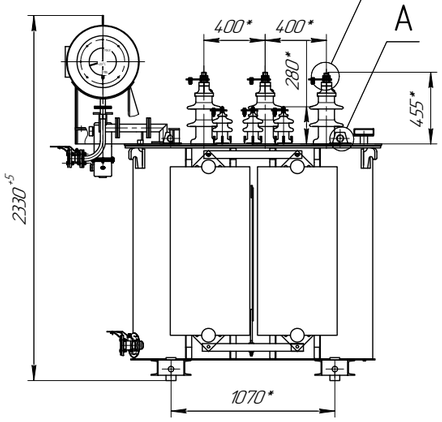

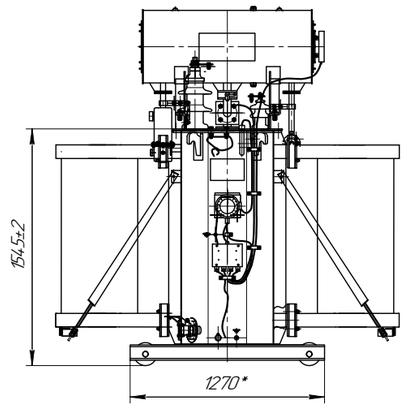

Подъем трансформатора

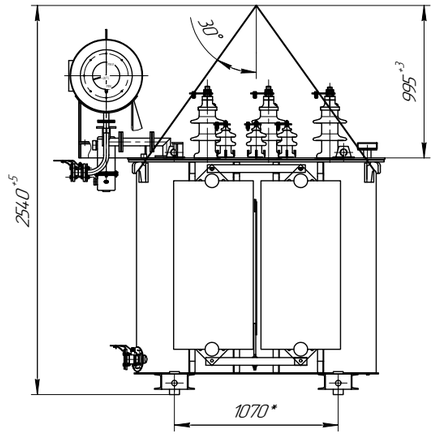

А(1:2)

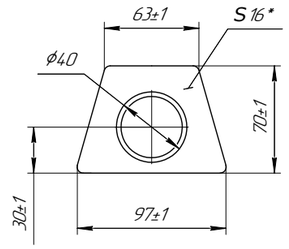

Ширина колеи катков при продольном и поперечном перемещении трансформатора (1:20)

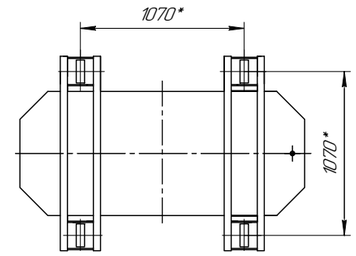

Колея для продольного перемещения

Колея для поперечного перемещения

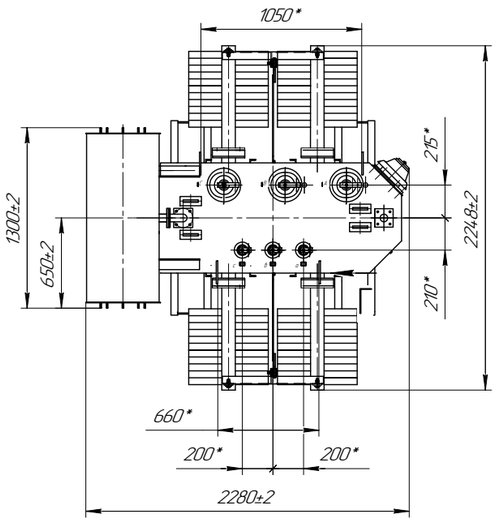

Г(4В)(1:4) Пластина для крепление кронш.

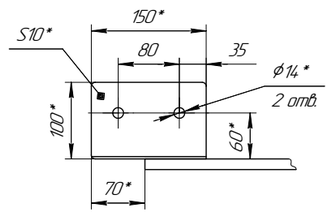

Б(1:2)

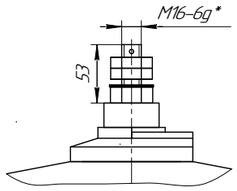

В(1:2,5)

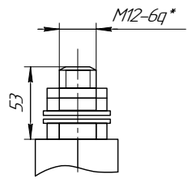

Таблица 1

Обозначение	Схема и группа соединения обмоток	Напряжение НН, кВ	Назначение трансформатора
ЖКУИ.672333.182	Y/Д-11	10,5	Для нужд народного хозяйства

Таблица 2

Наименование	Масса, кг
Часть активная	1755
Крышка с установленными вводами, расширителем и активной частью	2000
Бак с арматурой и радиаторами	950
Демонтированные узлы	630
Масло трансформаторное (полная)	1020
Масло трансформаторное отправляемый в емкостях.	500
в том числе:	
– масло для доливки.	300
– масло для технологических нужд во время монтажа	200
Трансформатор отправочный	3040
Полная масса трансформатора	3970

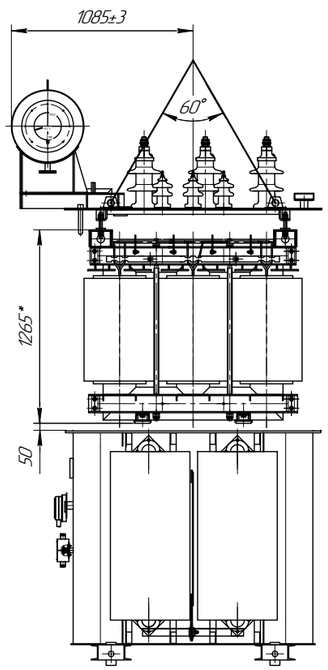

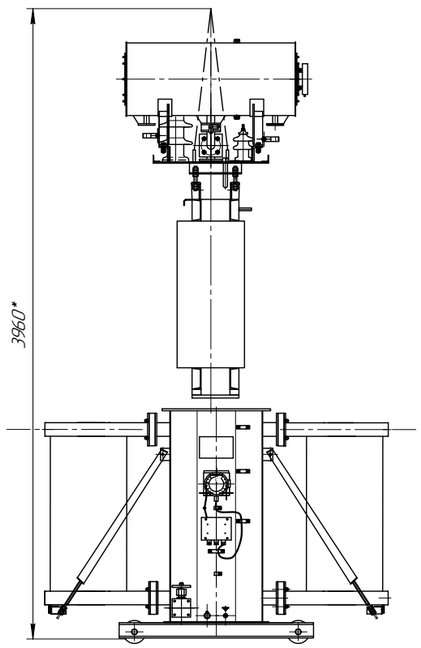

Каток (1:2,5)

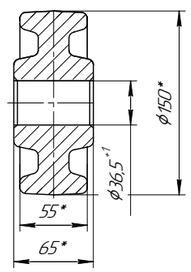

Крепление активной части к крышке

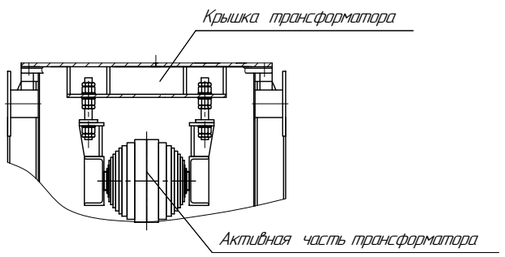

1. Размеры для справок
2. ВНИМАНИЕ! Активная часть связана с крышкой. Подъем активной части производить за пластины, расположенные на крышке.
3. Трансформатор поставляется заводам с запломбированным пробками для взятия пробы и слива масла, вентилями и крышкой трансформатора.
4. Знак строповки и центр масс выполнить по ГОСТ 14.192.
5. При монтаже необходимо создать уклон трансформатору с подъемом по направлению к газовому реле – 1–1,5°..

Изм.	Лист	№ докум.	Подп.	Дата	ЖКУИ.672333.182 ГЧ			
Разраб.		Каримов			Габаритный чертеж ТМ-1000/35	Лит.	Масса	Масштаб
Пров.		Шокеменов					см.табл	1:20
Т.контр.		Чернов				Лист 1	Листов 2	
Н.контр.		Бекназаров				ОГК		
Утв.		Тураров						

Перв. примен. ЖКУИ.672333.182 ВЭ

Справ. № ТМ-1000/35

Подп. и дата | Инв. № дубл. | Взам. инв. № | Подп. и дата | Инв. № подл.

Копировал | Формат А1

ЖКУИ.672333.182 ГЧ

Внимание! Опасно!
На разомкнутых зажимах высокое напряжение.
Схема электрических соединений

Поз. обозна-чение	Наименование	Кол.	Примечание
X	Коробка клемная	1	
F1	Маслоуказатель стрелочный MOLCA-B2	1	КВВГ 5х1,5
F3	Реле газовое BF-50	1	КВВГ 10х1,5
P	Термометр ГСП ТКП-160 ст. М2-УХЛ 2 (0-120)-2,5-4,0-160А	1	КВВГ 5х1,5
P1	Клапан сброса давление YZF 5-55/130 JY	1	КВВГ 3х1,5

Наименование прибора	Обозначение зажимов прибора ифунции или обозначение трансформаторов тока	Обозначение зажимов	
		В приборе	В шкафу соединений
Указатель уровня масла трансформатора	11, 12 – сигнал (минимальный уровень масла)	11, 12, 21, 22, МР	1, 2, 3, 4, 5
	21, 22 – сигнал (максимальный уровень масла)		
	МР–Заземление		
Газовое реле трансформатора	13, 14 – сигнал (скопление газа) (бурное газовыделение)	13, 14, 23, 24, 33, 34, 43, 44, 0	6, 7, 8, 9, 10, 11, 12, 13, 14
	23, 24 – сигнал (скопление газа) (бурное газовыделение)		
	33, 34 – отключение трансформатора (поток масла и утечка масла)		
	43, 44 – отключение трансформатора (поток масла и утечка масла)		
	0 – Заземление		
Термометр трансформатора	1, 2 (НО) и 1, 3 (НЗ) – сигнал (температура масла в верхних слоях 95°С)	1, 2, 3, 4, 5	15, 16, 17, 18, 19
	1, 5 (НО) и 1, 4 (НЗ) – отключение (температура масла в верхних слоях 105°С)		
Клапан сбросадавление	D1, D2 – сигнал срабатывания (НЗ)	D1, D2, D3	20, 21, 22
	D1, D3 – сигнал срабатывания (НО)		

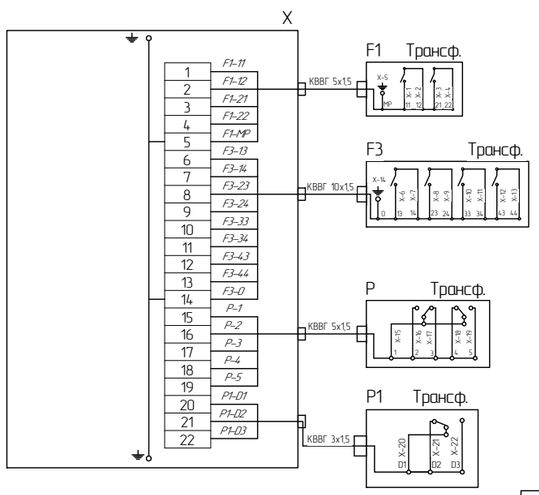

Изм.	Лист	№ докум.	Подп.	Дата	ЖКУИ.672333.182 ГЧ	Лист 2

Подп. и дата | Инв. № дубл. | Взам. инв. № | Подп. и дата | Инв. № подл.

Копировал | Формат А2